План кабельных тоннелей главного корпуса БВД с сетями дренчерного пожаротушения в осях А–Б

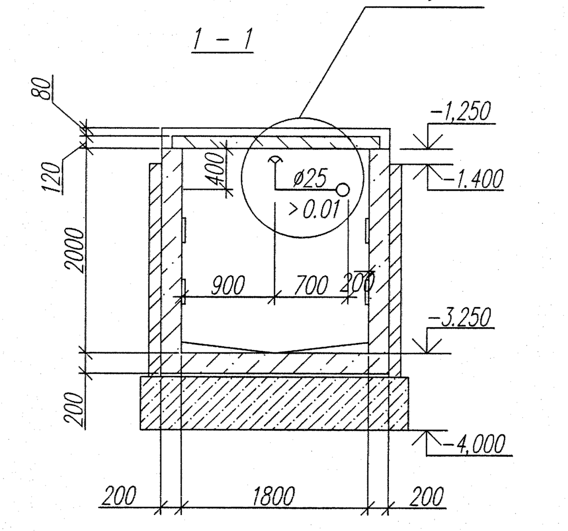

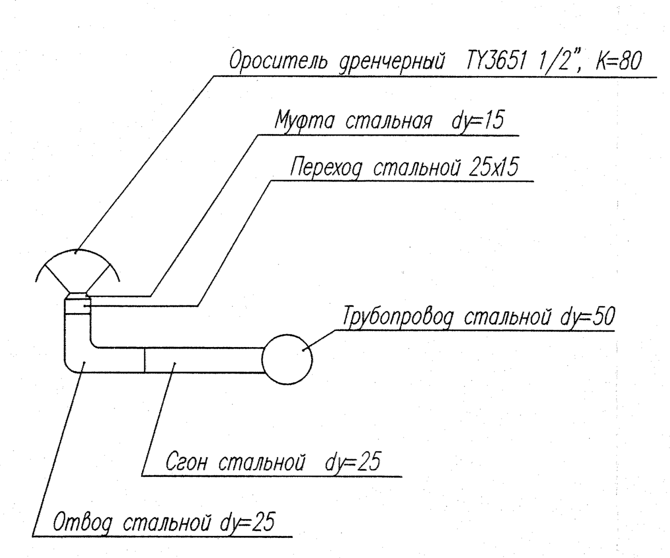

Инв. N подл.	Подпись и дата	Взамен инв.N

						043.2496-4270-ПТ-Т
						ТЭЦ г.Саров. Строительство III очереди ТЭЦ Котел ст. N 9 без пылесистемы.
Изм.	Кол.уч.	Лист	N док	Подпись	Дата	
Разраб.		Романов				Автоматическая установка водяного пожаротушения. Технологическая часть
Проверил		Романов				Стадия: Р; Лист: 3; Листов:
ГИП		Яковлев				
Н.контр.		Бочарова			3.10 2011	План кабельных тоннелей главного корпуса БВД с сетями дренчерного пожаротушения в осях А–Б
						ВНИПИэнергопром Приволжский филиал ООО "Брандмастер"